Dブロック

【男子】

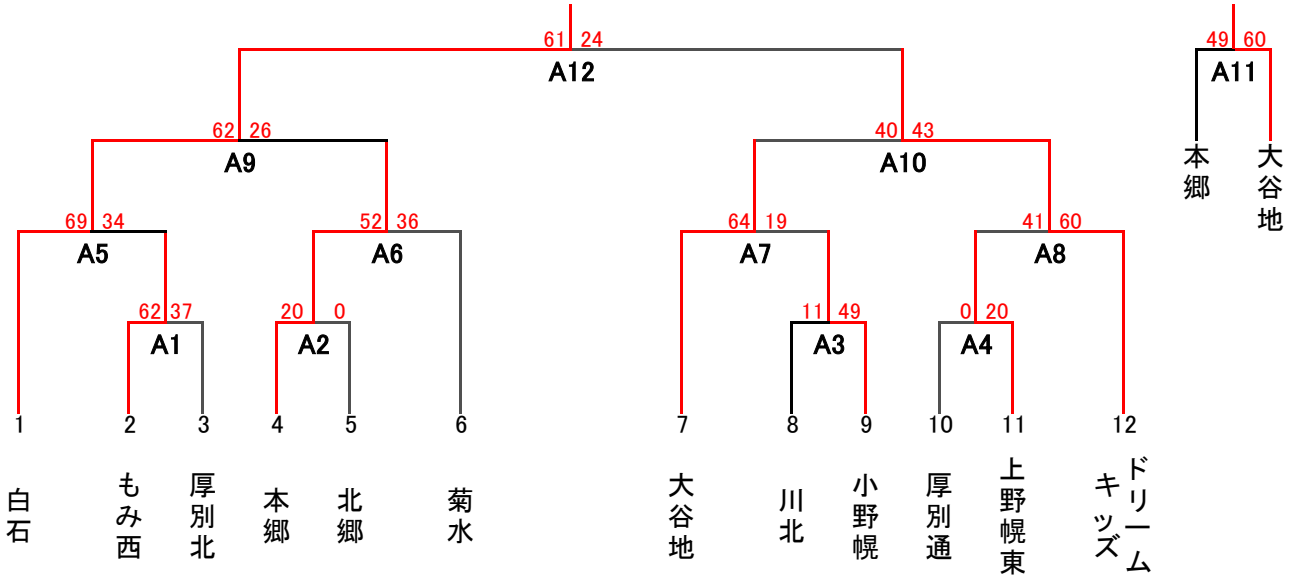

【女子】

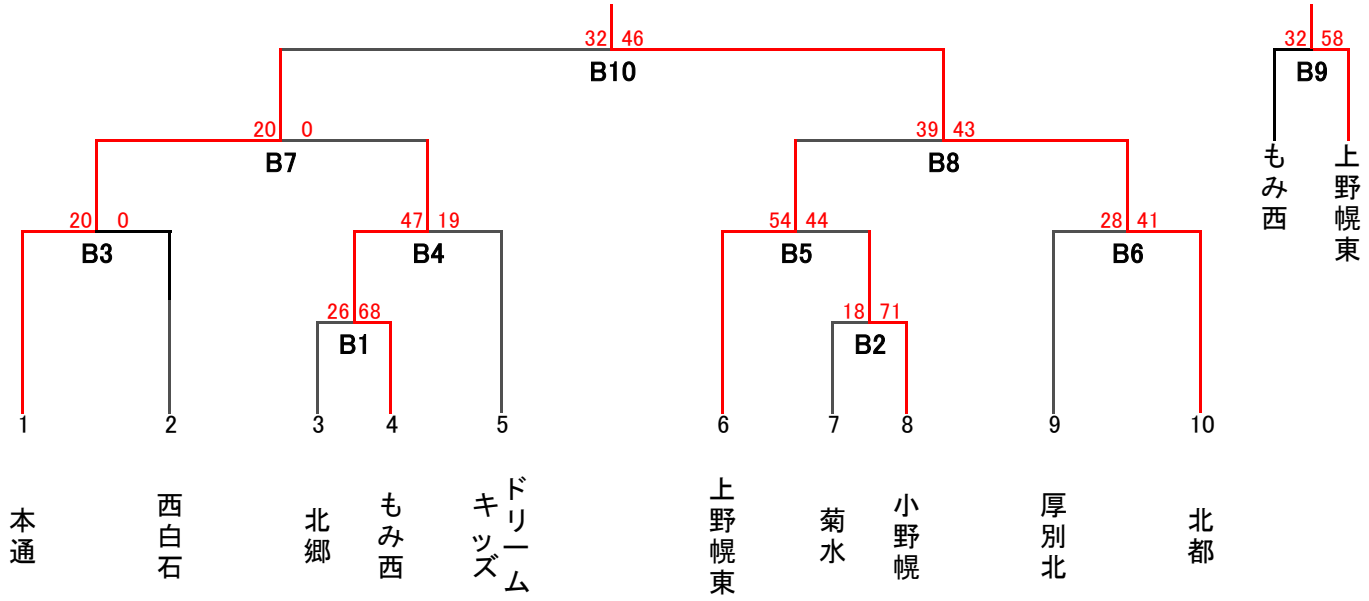

10月18日(日)	会場…小野幌小		開場8:15	
	時間	対戦相手	TO	男女
B1	9:00 ～	北郷 — もみ西	小野幌(男)	女
B2	10:10 ～	菊水 — 小野幌	B1勝ち	女
A3	11:20 ～	川北 — 小野幌	B2勝ち	男
A1	12:30 ～	もみ西 — 厚別北	川北	男

11月1日(日)	会場…東川下小		開場9:00	
	時間	対戦相手	TO	男女
B5	9:45 ～	上野幌東 — 小野幌	北都	女
B6	10:55 ～	厚別北 — 北都	B5勝ち	女

11月3日(火)	会場…本通小		開場9:00	
	時間	対戦相手	TO	男女
A2	9:45 ～	本郷 — 北郷	本通	男
A7	10:55 ～	大谷地 — 小野幌	A2勝ち	男
B3	12:05 ～	本通 — 西白石	A7勝ち	女
B4	13:15 ～	もみ西 — ドリーム	西白石	女

11月3日(火)	会場…ノホロの丘小		開場9:00	
	時間	対戦相手	TO	男女
A5	9:45 ～	白石 — もみ西	上野幌東	男
A4	10:55 ～	厚別通 — 上野幌東	A5勝ち	男

11月8日(日)	会場…厚別区体育館(Aコート)		開場15:00	
	時間	対戦相手	TO	男女
B8	16:00 ～	上野幌東 — 北都	ドリーム	女
A8	17:05 ～	上野幌東 — ドリーム	B8勝ち	男

11月8日(日)	会場…厚別区体育館(Bコート)		開場15:00	
	時間	対戦相手	TO	男女
B7	16:00 ～	本通 — もみ西	菊水	女
A6	17:05 ～	本郷 — 菊水	B7勝ち	男

11月15日(日)	会場…もみじの森小		開場9:30	
	時間	対戦相手	TO	男女
B9	10:15 ～	もみ西 — 上野幌東	本通	女
B10	11:25 ～	本通 — 北都	B5勝ち	女

11月15日(日)	会場…厚別北小		開場10:00	
	時間	対戦相手	TO	男女
A10	10:45 ～	大谷地 — ドリーム	白石	男
A9	11:55 ～	白石 — 本郷	A10勝ち	男
	13:05 ～			
A11	14:15 ～	A9負け — A10負け	A9勝ち	男
A12	15:25 ～	A9勝ち — A10勝ち	A11勝ち	男