男　子

令和7年度　全国高等学校総合体育大会バスケットボール競技大会　札幌支部予選会

男　子　試　合　組　合

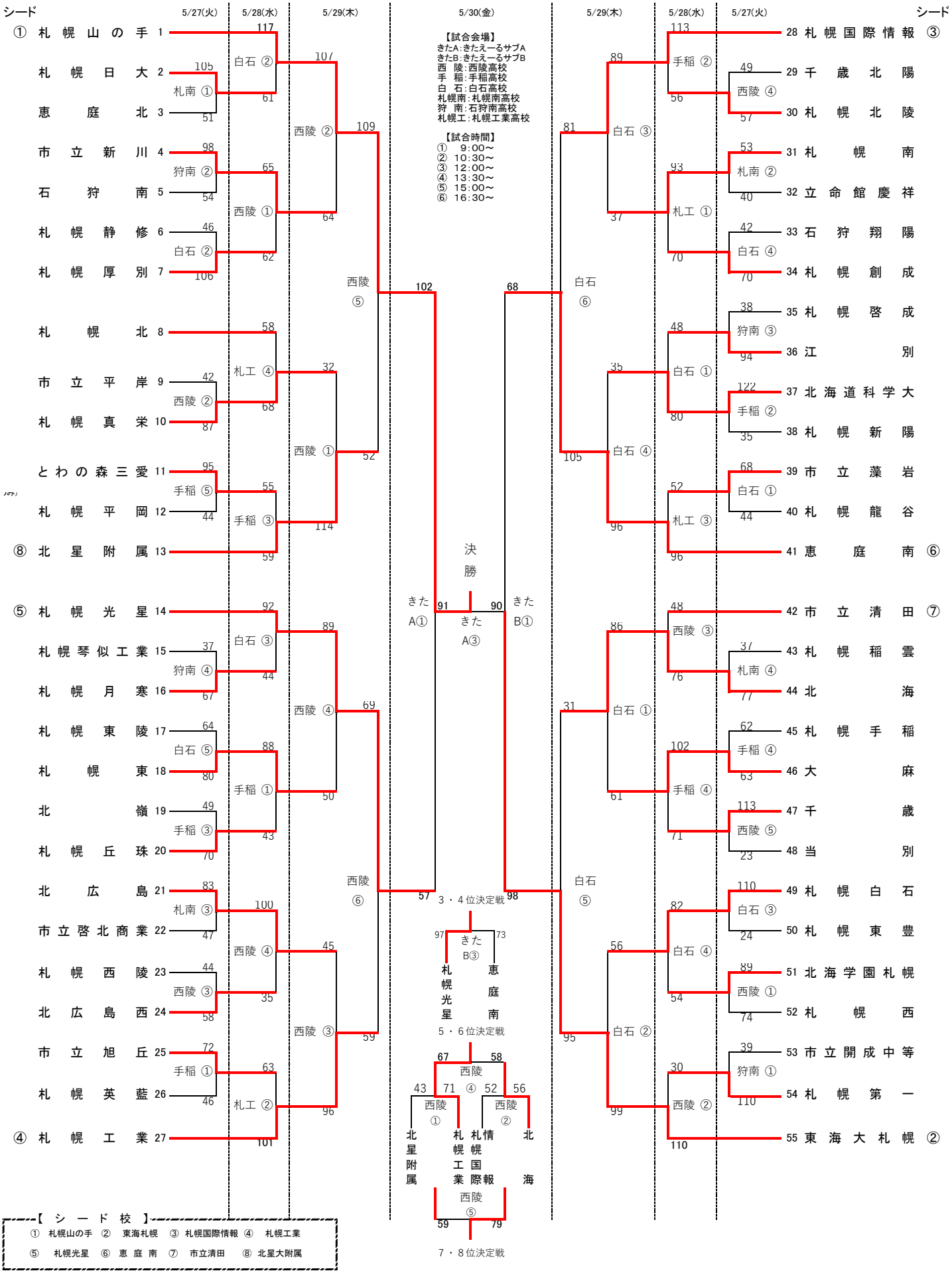

女子

令和７年度全国高等学校総合体育大会バスケットボール競技大会札幌支部予選会
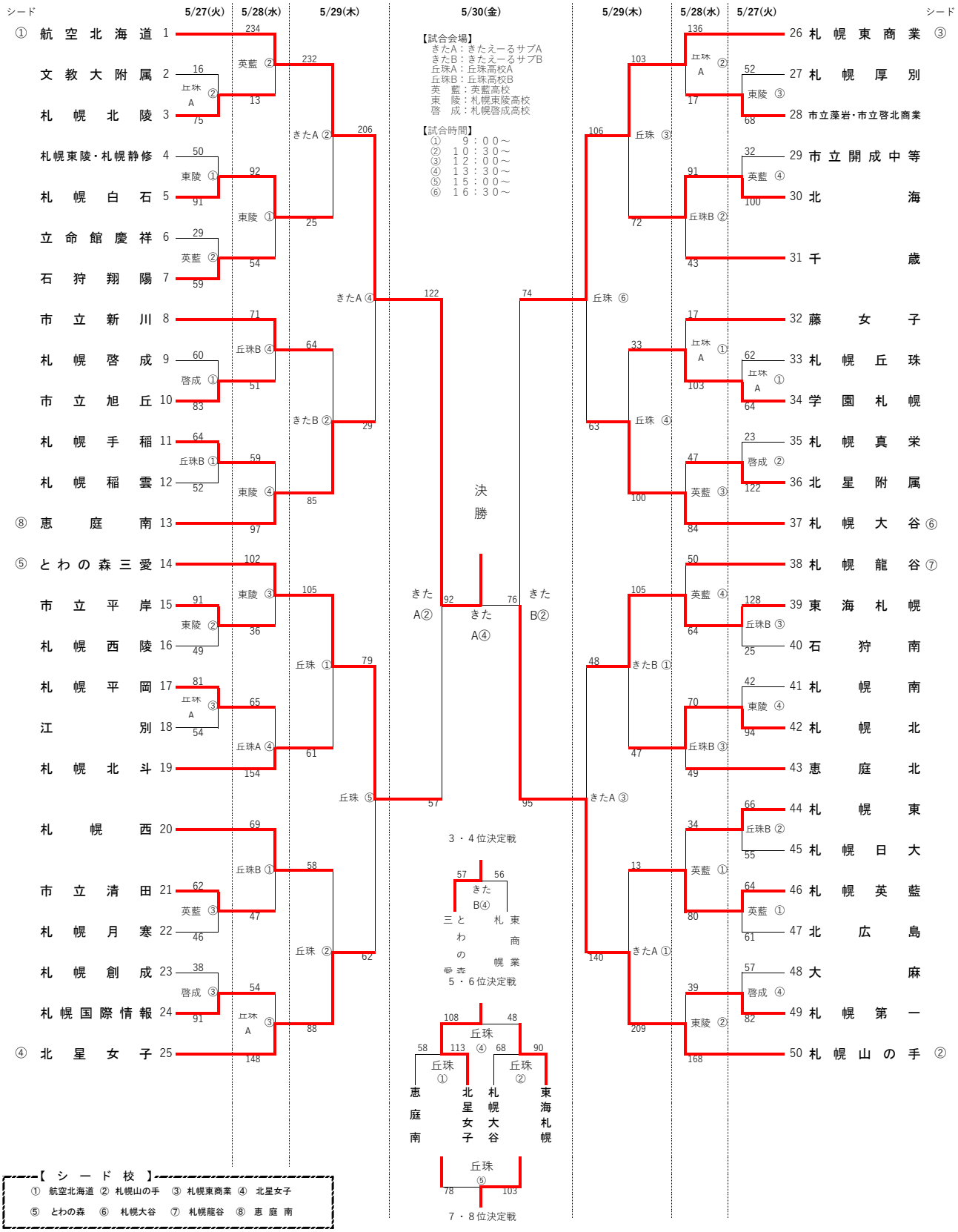
女　子　試　合　組　合