**男　子**
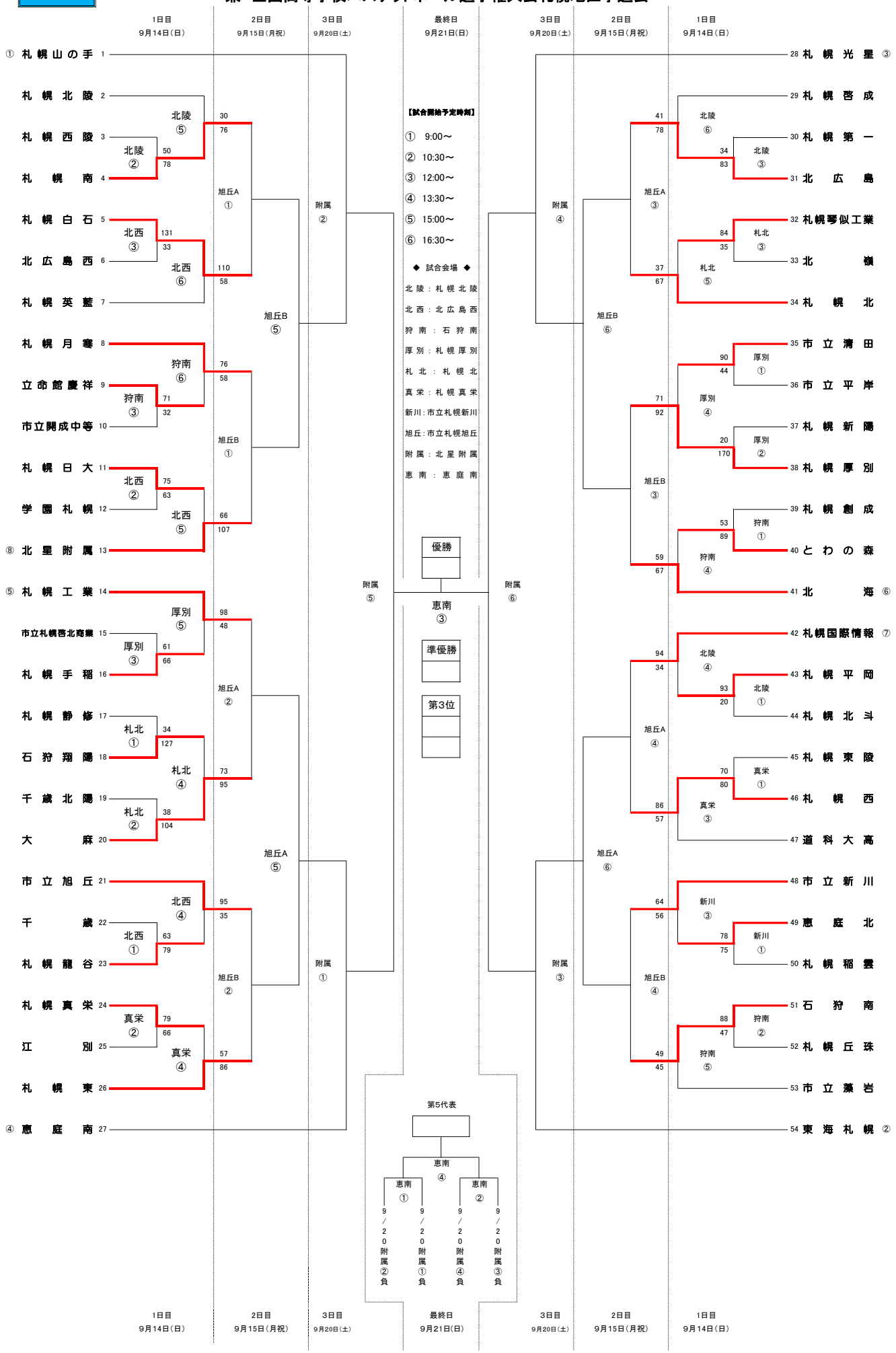
# 2025年度　北海道高等学校バスケットボール選手権大会
# 兼　全国高等学校バスケットボール選手権大会札幌地区予選会